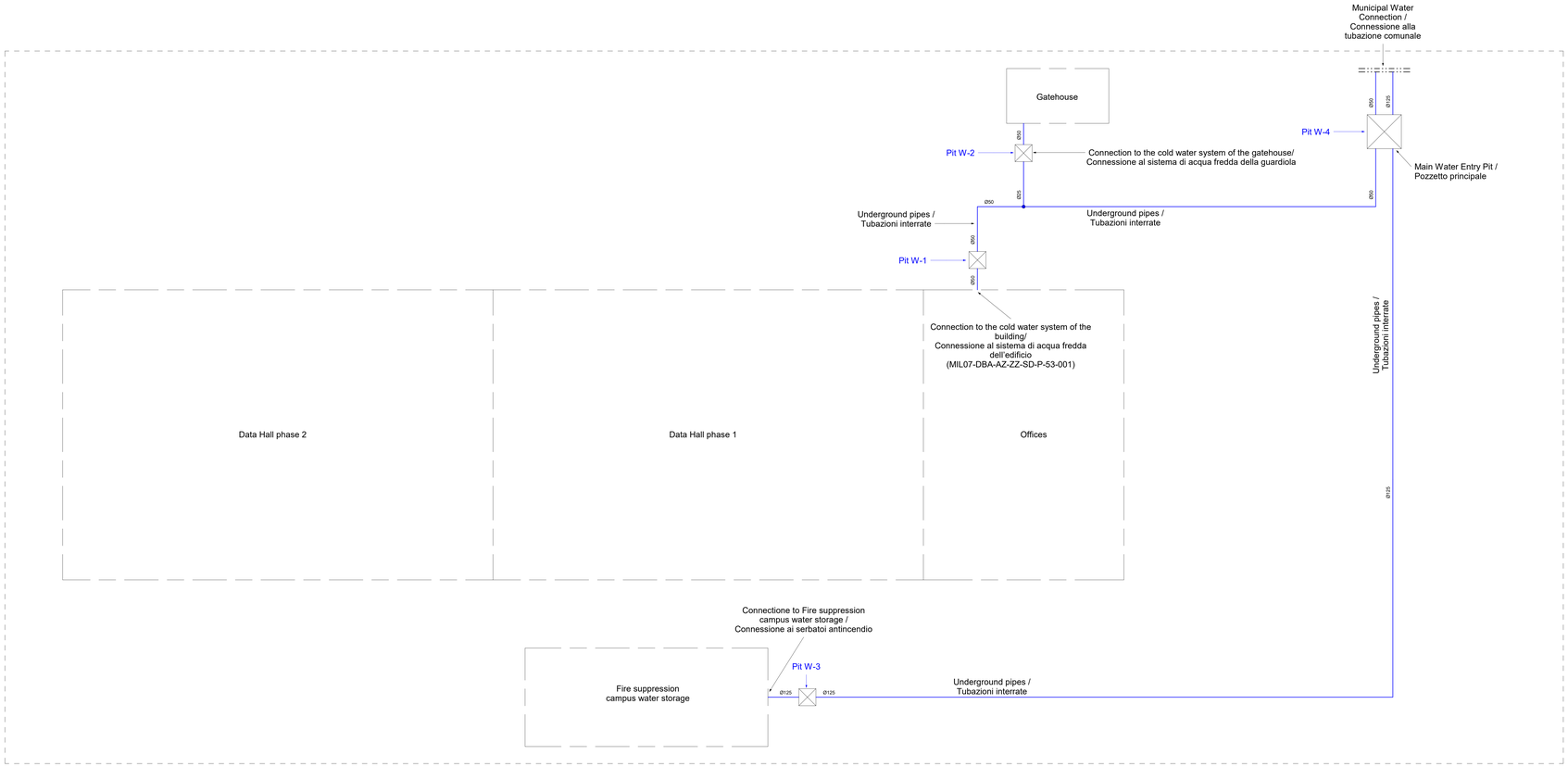

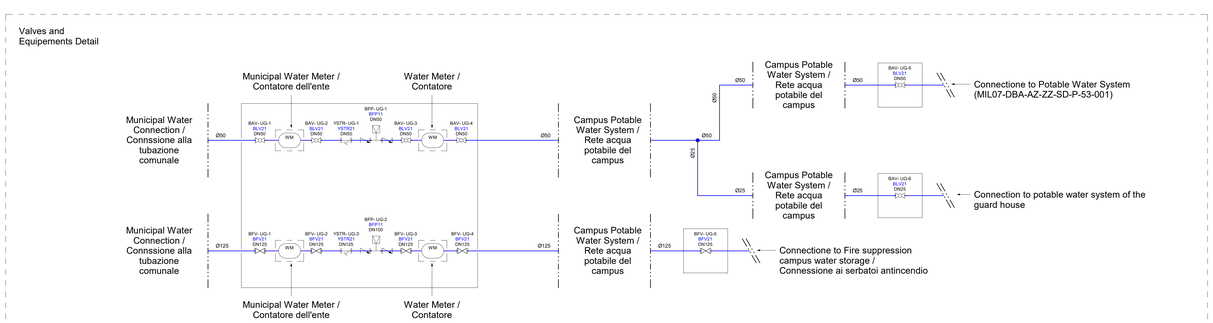

Legenda / Legend

Linee Impianto Idrico Sanitario / Public Health System Lines

- Cold potable water / Acqua fredda sanitaria
- Hot water / Acqua calda
- Hot water circulation / Acqua di ricircolo
- Process water / Acqua di processo
- Acqua fredda sanitaria con cavi scaldanti automatici / Cold potable water with self regulating heating cable
- Acqua di processo con cavi scaldanti automatici / Process water with self regulating heating cable

Simboli Impianto Idrico Sanitario / Public Health System Symbols

- Flanged connection / Connessione flangiata
- Threaded connection / Connessione filettata
- Butterfly Valve NC / Valvola a Farfalla
- Ball Valve / Valvola a Sfera
- Butterfly Valve / Valvola a Farfalla
- Ball Valve / Valvola a Sfera
- Non Return Valve CA / Valvola di Non Ritorno CA
- Pump Single Speed / Pompa Singola Velocità
- Non Return Valve BA / Valvola di Non Ritorno BA
- Pump Frequency Driven / Pompa con Inverter
- Non Return Valve EA / Valvola di Non Ritorno EA
- Pressure Relief Valve / Valvola di Sovrapressione
- Non Return Valve CA / Valvola di Non Ritorno CA
- Fill Set / Gruppo di Riempimento Automatico
- Valvola di Miscelazione/ Mixing Valve / Valvola di Miscelazione/ Mixing Valve
- Syphon / Sifone
- Thermostatic Regulator / Regolatore Termostatico
- Polyphosphate Dispenser / Dosatore di Polifosfati
- Y Strainer / Filtro a Y
- Self-cleaning Filter / Filtro Dissabbiatore Automatico
- Seismic joint / Giunto sismico
- Drain Valve / Valvola di Drenaggio
- Pit / Pozzetto
- Wall Tap / Rubinetto a Parete
- Connessione a T per terminale acqua / Tee connection for water terminal
- Water Meter / Contatore
- Drip Tray / Vassoio Antigoccia
- Flow Meter / Misuratore di Flusso
- Toilet / Vaso Igienico
- Toilet Disabled / Vaso Disabili
- Wash Basin / Lavandino
- Disabled Wash Basin / Lavandino Disabili
- Sink / Lavello
- Shower / Doccia
- Floor Drain / Piletta
- Potable water tank / Serbatoio acqua potabile
- Heat Pump / Pompa di Calore
- DOAS — Airhandling Unit / UTA
- Dosing pump / Dosatore
- Softner / Addolcitore

Il presente elaborato è valido solo in coordinamento con tutte le altre discipline specialistiche con le quali deve essere verificata la conformità. Tutte le misure ed eventuali variazioni rispetto al presente elaborato devono essere verificate in cantiere.
This plan only valid in connection & coordination with the plans of all other Specialist disciplines, and must be checked for conformity with these plans. Deviations in dimensions must be clarified with the site management.

CLIENT / COMMITTENTE:

STACK INFRASTRUCTURE

Project Name / Progetto: **STACK MIL07 Datacenter**

Location / Indirizzo progetto: **Via Lombardia, 27010 Siziano PV**

BIM Client Consultant / Consulente BIM del Cliente: **ARC:BIM**
2nd Floor, 140 St John Street - London, GB

DESIGN TEAM / TEAM DI PROGETTO

CONSULTING DESIGNER / PROGETTISTA

ARCHITECTURAL DESIGN / PROGETTO ARCHITETTONICO
Arch. Daniele De Bettin
DBA S.p.A.
Viale Liguria 24, Milano (MI)

STRUCTURAL DESIGN / PROGETTO STRUTTURE
Ing. Enrio Scarafoni
DBA S.p.A.
Viale G. G. Felissent 20D, Vittorio (TV)

MECHANICAL AND ELECTRICAL DESIGN / PROGETTO IMP. MECCANICI ED ELETTRICI
Ing. Ing. Gaetano Russo - Ing. Stefano Soncini
DBA S.p.A.
Via Natale Battaglia 10, Milano (MI)

SECURITY DESIGN / PROGETTO IMP. DI SICUREZZA
Ing. Ryan Jones
TEECOM
3rd Floor 1 Ashley Road , Altrincham - Cheshire WA14 2DT, UK

TELECOMS DESIGN / PROGETTO IMP. DI TELECOMUNICAZIONI
Ing. Ivan Arza
TEECOM
3rd Floor 1 Ashley Road , Altrincham - Cheshire WA14 2DT, UK

COORDINATION / COORDINAMENTO
PM - Alessandro Maisero
BIM Manager - *S. Di Biase*
BIM Coordinator - *R. Sodano*

INTEGRATED DESIGN / PROGETTAZIONE COORDINATA:

TEECOM

DBA

DBA S.p.A.
Sede legale:
Piazza Roma, 19
36045 S. Stefano di Cadore (BL)
T. 0435 39011 - F. 0435 39030
certificata ISO 9001:2015 - D.Dvo. n. 626/2010 Cifiav n.17-108/10

Sede secondaria:
Viale Felissent, 20D
31020 Vittorio Ven. (TV)
T. 0438 1890111 - F. 0438 1890100

PROJECT CODE	ORIGINATOR	FUNCTIONAL	SPATIAL B.	FORM	DISCIPLINE	TYPE	NUMBER
MIL07	DBA	EX	ZZ	SD	P	53	002

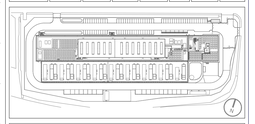

NOTES / NOTE:

Ingegneria
SACMA
BUSETTI
GARBIN E DEGLI
INGEGNERI DI
PAVIA

DBA PROJECT CODE	PROJECT STAGE	STATUS / STATO	REVISION / REVISIONE	DATE / DATA
13030001	WS4	S5	P03	06/03/2026

REV.	REVISION DESCRIPTION / DESCRIZIONE REVISIONE	REVISION DATE
P02	03 - RIBA 4 Subcontrat	06/03/2026
P01	02 - RIBA 3 Supplementary Submittal	27/11/2025
P00	04 - RIBA 3 Approved	07/11/2025

Client / Committente: STACK INFRASTRUCTURE

Oggetto:
Impianti Meccanici
Schematico - Impianto Idrico-Sanitario
Campus
Subject:
Mechanical
Schematic - Potable Water
Campus

FORMATO / FORMAT: A0 +1 (841*1189)
SCALE / SCALA: 1 : 1
DRAWN / DISEGNATO: C.Crespi
CHECKED / CONTROLLATO: L. Guarino
APPROVED / APPROVATO: G. Russo

FILE NAME / NOME FILE: MIL07-DBA-EX-ZZ-SD-P-53002.P03

PROPERTY OF DBA S.p.A. - NON UTILIZZABILE O REPLICABILE (ANCHE IN PARTE) SENZA CONSENSO SCRITTO DA PARTE DI DBA.